ЭНЕРГОМИР
www.energomir.su

Одноступенчатые от 151 до 522 кВт

ALPHATHERM

Газовая горелка

GAMMA GAS X5
GAMMA GAS XP60

151 — 522 кВт

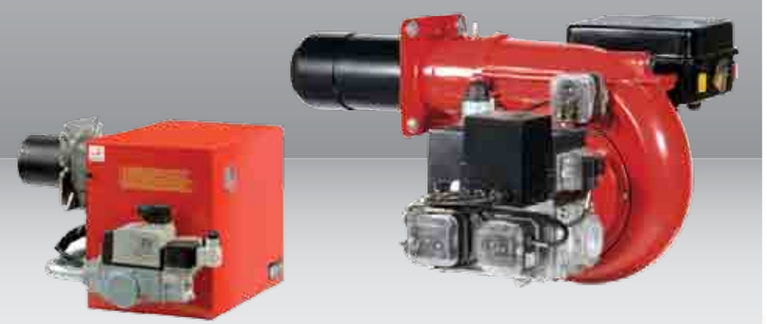

МОДЕЛЬ		GAS X5CE	GAS XP60CE
Мощность мин.-макс. *	[Мкал/ч]	130-300	200-450
Мощность мин.-макс. *	[кВт]	151-348	232-522
Расход G20 (ПРИРОДНЫЙ ГАЗ) мин.-макс. *	[м³/ч]	15.2-35	23.4-52,6
Расход G31 (сжиженный газ) мин.-макс. *	[м³/ч]	5,8-13,5	9-20,3
Топливо: Природный газ (вторая группа)- сжиженный газ (третья группа)			
Категория топлива: $I_{2R}, I_{2H}, I_{2L}, I_{2E}, I_{2E+}, I_{2Er}, I_{2ELL}, I_{2E(R)B}$ / $I_{3B/P}, I_{3+}, I_{3P}, I_{3B}, I_{3R}$			
Периодическая работа (мин. 1 остановка каждые 24 часа) одноступенчатая			
Допустимые условия эксплуатации / хранения: -15...+40°C/ -20...+70°C, макс. относ. влажн. 80%			
Макс. температура воздуха для горения	[°C]	60	60
Минимальное давление газа D1"- S ПРИРОДНЫЙ ГАЗ/СЖИЖЕННЫЙ ГАЗ **	[мбар]	27/33	-
Минимальное давление газа D1" FS32 ПРИРОДНЫЙ ГАЗ/СЖИЖЕННЫЙ ГАЗ **	[мбар]	16/25	47/30
Минимальное давление газа D1"1/2 FS40 ПРИРОДНЫЙ ГАЗ/СЖИЖЕННЫЙ ГАЗ **	[мбар]	-	15/18
Минимальное давление газа D1"1/2 FS50 ПРИРОДНЫЙ ГАЗ/СЖИЖЕННЫЙ ГАЗ **	[мбар]	-	12/16
Максимальное давление на входе в клапана (Pe.макс)	[мбар]	360	200
Номинальная электрическая мощность	[Вт]	540	935
Двигатель вентилятора	[Вт]	370	740
Номинальная потребляемая мощность	[A]	2.5	2
Дополнительная номинальная потребляемая мощность	[A]	0.5	0.5
Напряжение питания:		1/Ф 230В-50 Гц	3~400В,1/Ф~230В-50Гц
Уровень электрозащиты:		IP44	IP44
Уровень шума *** мин.-макс.	[Дб]	69-71	73-76
Вес горелки	[кг]	24	31

* Исходные условия: Температура окружающей среды 20°C - барометрическое давление 1013 мбар – Высота над уровнем моря – 0 м
** Минимальное давление на подаче газа на рампе для получения максимальной мощности горелки с учетом нулевого давления в камере сгорания.
*** Уровень шума измерен в лаборатории при работающей горелке на бета-котле, дистанция 1 м (UNI EN ISO 3746).

РАЗМЕРЫ [мм]

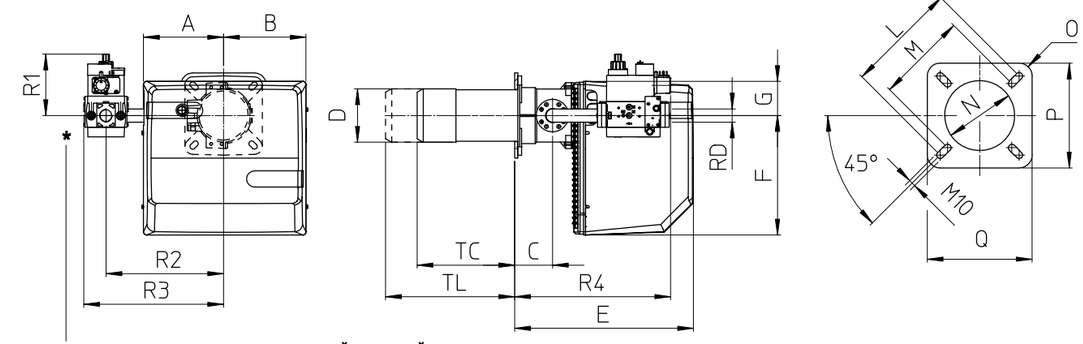

Тепловая мощность

* ДЛЯ УСТАНОВОЧНЫХ ПОЛОЖЕНИЙ ГАЗОВОЙ АРМАТУРЫ СМ. стр. 02.01

МОДЕЛЬ	A	B	C	D	E	F	G	L	M	N	O	P	Q	TC	TL	R1	R2	R3	R4	RD	Вес АРМАТУРЫ
GAS X5CE-D1"-S	207	213	98	138	462	310	90	226	205	148	R30	220	220	250	335	160	305	362	403	Rp 1"	7,5 кг
GAS X5CE-CT-D1"-S	207	213	98	138	462	310	90	226	205	148	R30	220	220	250	335	160	305	480	403	Rp 1"	8 кг
GAS X5CE-D1"1/4-S	207	213	98	138	462	310	90	226	205	148	R30	220	220	250	335	160	305	362	450	Rp 1"1/4	8 кг
GAS X5CE-CT-D1"1/4-S	207	213	98	138	462	310	90	226	205	148	R30	220	220	250	335	160	305	480	450	Rp 1"1/4	8,5 кг

ГРАФИК РАБОЧЕГО ДИАПАЗОНА (EN676) : Тепловая мощность – Сопротивление камеры сгорания

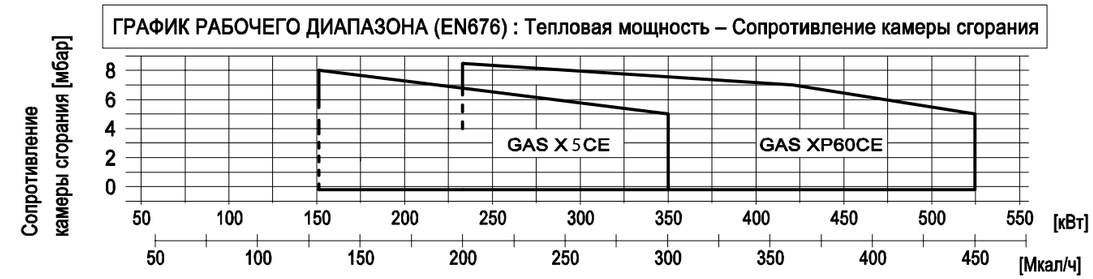

РАЗМЕРЫ [мм]

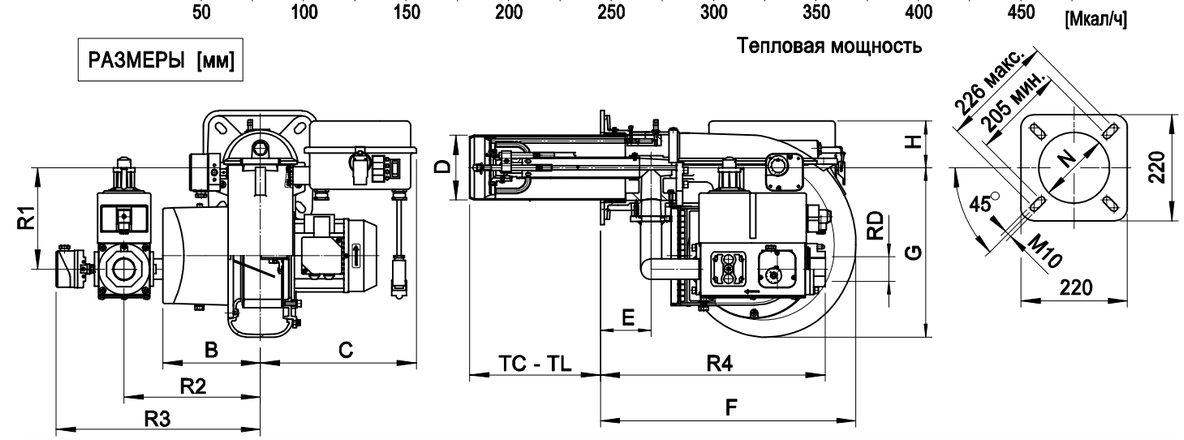

МОДЕЛЬ	B	C	D	E	F	G	H	N	TC	TL	R1	R2	R3	R4	RD	Вес АРМАТУРЫ
GAS XP60CE-D1"-FS32	188	301	150	98	493	327	90	160	250	335	171	280	378	354	Rp 1	10кг
GAS XP60CE-D1"1/2-FS40	188	301	150	98	493	327	90	160	250	335	203	280	420	456	Rp 1 1/2	15кг
GAS XP60CE-D1"1/2-FS50	188	301	150	98	493	327	90	160	250	335	203	280	420	456	Rp 1 1/2	17кг

www.ayaks-td.ru